CZ INSTALACE BEZPEČNOSTNÍ ROZETY NA VÝKLOPNÁ A SEKČNÍ VRATA 1.8234 A 1.8252
GB *SECURITY ESCUTCHEON INSTALLATION ON UP AND OVER DOORS 1.8234 AND 1.8252*
D MONTAGE DER SICHERHEITSROSETTE AUF KIPPTORE SERIE 1.8234 UND 1.8252
F *MONTAGE DE LA ROSACE DE SURETE SUR SERRURES POUR PORTES BASCULANTES SERIE 1.8234 ET 1.8252*
E MONTAJE ESCUDO DE SEGURIDAD EN CERRADURAS PARA BASCULANTES SERIE 1.8234 Y 1.8252

ENG DEU FRA SPA

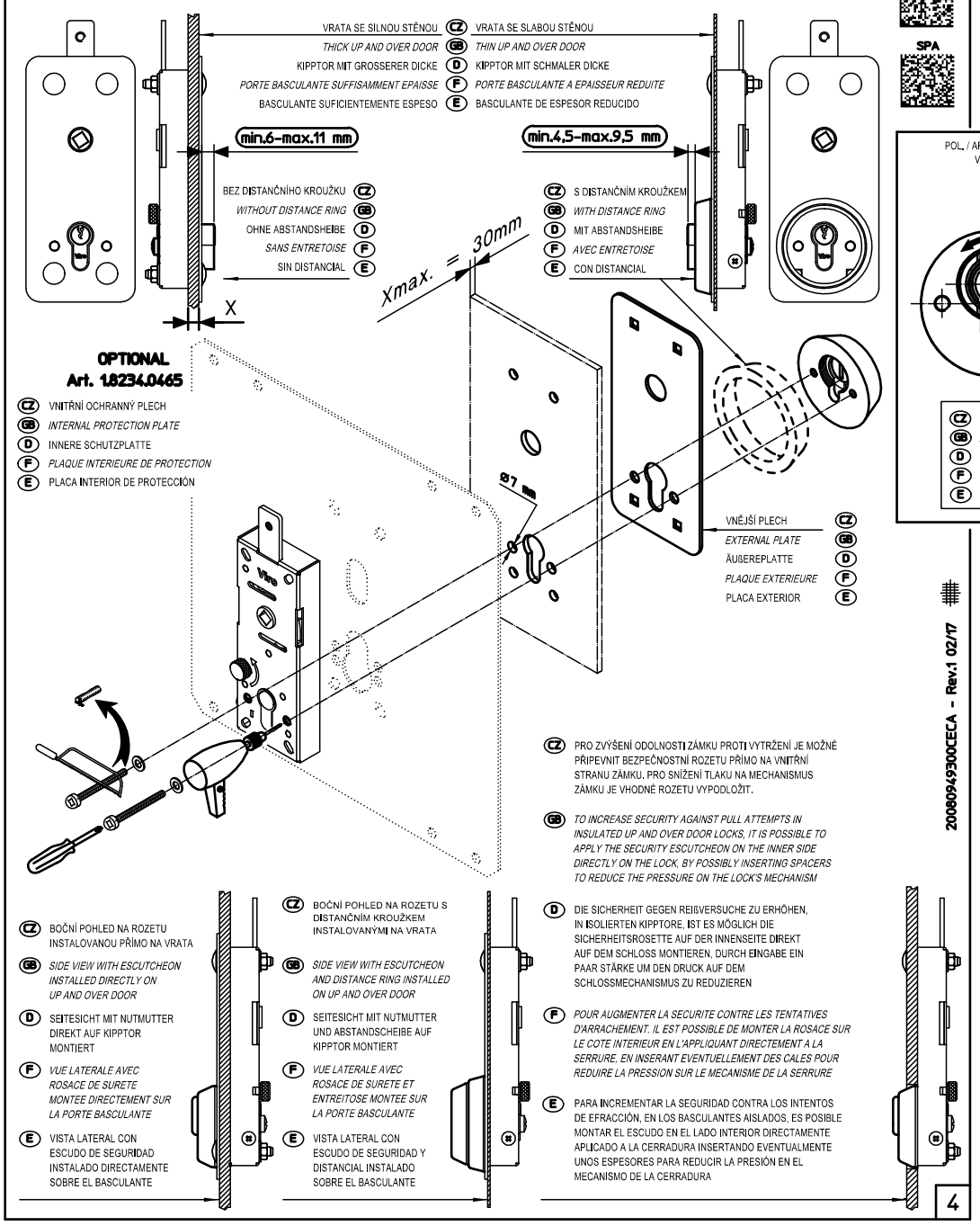


CZ PRO ZVÝŠENÍ ODOLNOSTI ZÁMKU PROTI VYTRŽENÍ JE MOŽNÉ PŘIPEVNIT BEZPEČNOSTNÍ ROZETU PŘÍMO NA VNITŘNÍ STRANU ZÁMKU. PRO SNÍŽENÍ TLAKU NA MECHANISMUS ZÁMKU JE VHODNÉ ROZETU VYPODLOŽIT.

GB *TO INCREASE SECURITY AGAINST PULL ATTEMPTS IN INSULATED UP AND OVER DOOR LOCKS, IT IS POSSIBLE TO APPLY THE SECURITY ESCUTCHEON ON THE INNER SIDE DIRECTLY ON THE LOCK, BY POSSIBLY INSERTING SPACERS TO REDUCE THE PRESSURE ON THE LOCK'S MECHANISM*

D DIE SICHERHEIT GEGEN REIßVERSUCHE ZU ERHÖHEN, IN ISOLIERTEN KIPPTORE, IST ES MÖGLICH DIE SICHERHEITSROSETTE AUF DER INNENSEITE DIREKT AUF DEM SCHLOSS MONTIEREN, DURCH EINGABE EIN PAAR STÄRKE UM DEN DRUCK AUF DEM SCHLOSSMECHANISMUS ZU REDUZIEREN

F *POUR AUGMENTER LA SECURITE CONTRE LES TENTATIVES D'ARRACHEMENT. IL EST POSSIBLE DE MONTER LA ROSACE SUR LE COTE INTERIEUR EN L'APPLIQUANT DIRECTEMENT A LA SERRURE, EN INSERANT EVENTUELLEMENT DES CALES POUR REDUIRE LA PRESSION SUR LE MECANISME DE LA SERRURE*

E PARA INCREMENTAR LA SEGURIDAD CONTRA LOS INTENTOS DE ERRACCIÓN, EN LOS BASCULANTES AISLADOS, ES POSIBLE MONTAR EL ESCUDO EN EL LADO INTERIOR DIRECTAMENTE APLICADO A LA CERRADURA INSERTANDO EVENTUALMENTE UNOS ESPESORES PARA REDUCIR LA PRESIÓN EN EL MECANISMO DE LA CERRADURA

2008094930OCECA - Rev.1 02/17

4


Viro®
VIRO S.p.A. VIA GARIBALDI 4
40069 ZOLA PREDOSA (BO) ITALY
TEL. +39.051.6176511 - Fax +39.051.755079
www.viro.it viro@viro.it
Certified Quality System UNI EN ISO 9001


CZ INSTALACE BEZPEČNOSTNÍ ROZETY NA DVEŘE SE ZADLABACÍM ZÁMKEM
GB *SECURITY ESCUTCHEON INSTALLATION ON MORTISE DOOR LOCKS*
D MONTAGE DER SICHERHEITSROSETTE AUF EINSTECKSCHLÖSSER
F *MONTAGE DE LA ROSACE DE SURETE POUR SERRURES A LARDER*
E MONTAJE ESCUDO DE SEGURIDAD EN CERRADURAS DE EMBUTIR

CZ JE KOMPATIBILNÍ SE VŠEMI ZADLABACÍMI ZÁMKY S DIN OTVORY (Např. S ŘADOU 7430 SE DVĚMA ZÁPADY)
GB *MAY BE USED WITH ALL MORTISE LOCKS WITH DIN HOLES (Ex. SERIES 7430 WITH DOUBLE THROW)*
D FÜR ALLE EINSTECKSCHLÖSSER MIT DIN BORHUNGEN (Z.b. SERIE 7430 MIT ZWEITOURIGER RIEGEL)
F *COMPATIBLE AVEC TOUTES LES SERRURES A LARDER AVEC TROUS DIN (PAR EXEMPLE SERIE 7430 A 2 TOURS)*
E SE PUEDE APLICAR A TODAS LAS CERRADURAS DE EMBUTIR CON PERFORACIONES DIN (POR EJ. SERIE 7430 DE DOS VUELTAS)

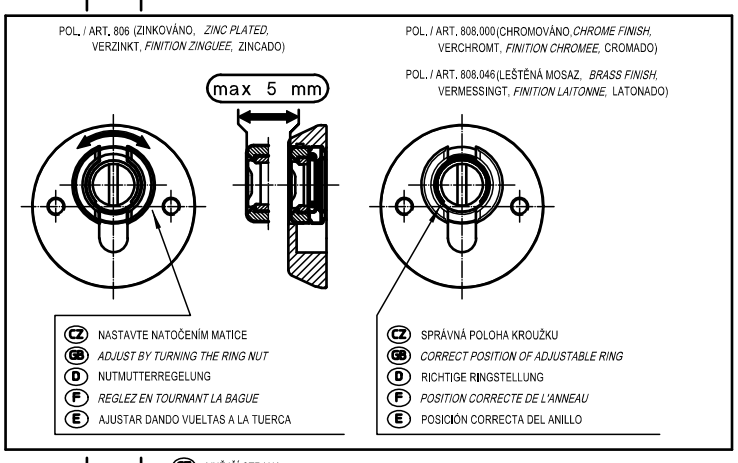


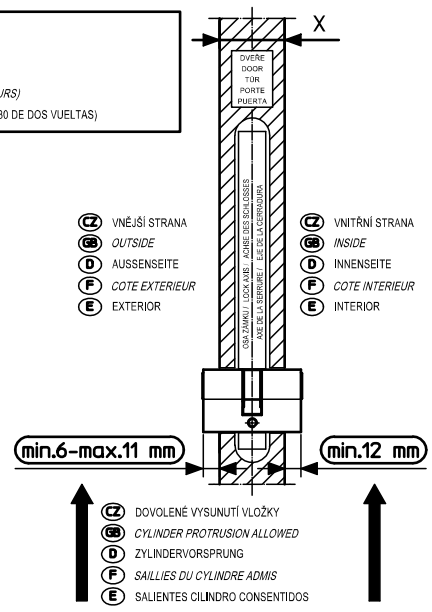


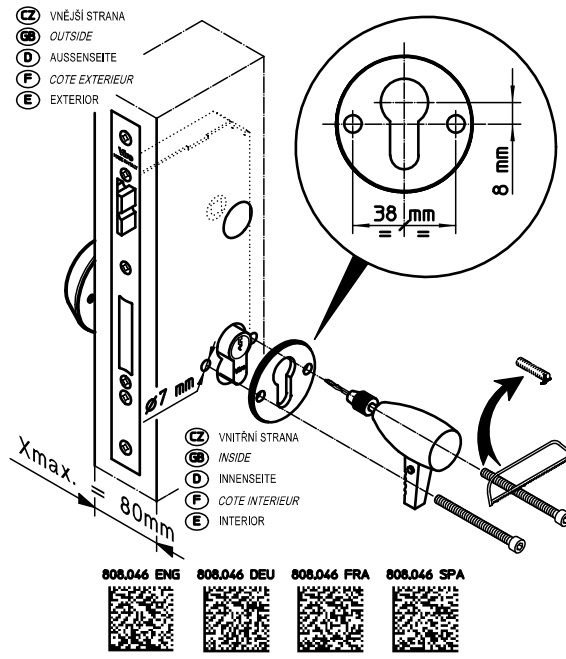


CZ BOČNÍ POHLED NA ROZETU A ŠTÍTEK PRO VNITŘNÍ STRANU DVEŘÍ
GB *SIDE VIEW WITH ESCUTCHEON AND BACK COVER PLATE INSTALLED ON THE DOOR*
D SEITESICHT MIT NUTMUTTER UND AUSSENPLATTE AUF TÜR MONTIERT
F *VUE LATERALE AVEC ROSACE DE SURETE ET ROSACE MONTEES SUR LA PORTE*
E VISTA LATERAL CON ESCUDO DE SEGURIDAD Y PLACA POSTERIOR INSTALADOS SOBRE LA PUERTA

808.000 ENG 808.000 DEU 808.000 FRA 808.000 SPA

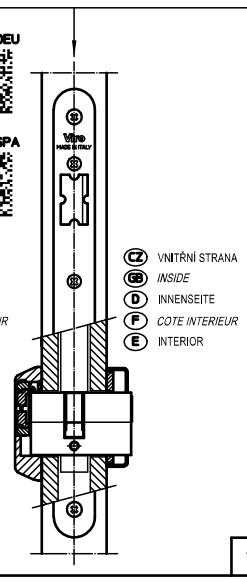


CZ PRO VRTÁNÍ OTVORŮ **7mmø** POUŽIJTE JAKO ŠABLONU ŠTÍTEK NA VNITŘNÍ STRANU DVEŘÍ
GB *USE THE FASTENING BACK PLATE AS TEMPLATE TO DRILL THE* **7mmø** *HOLES ON THE DOOR*
D DIE BEFESTIGUNGSPLATTE ANWENDEN , UM DIE **ø7mm** LÄCHER IN DER TÜR ZU ZEICHEN
F *UTILISEZ LA PLAQUE ARRONDIE POUR MARQUER LES TROUS DE* **ø7mm** *A FAIRE DANS LA PORTE*
E UTILIZAR LA PLACA DE FIJACIÓN REDONDA PARA MARCAR LOS AGUJEROS DE **ø7mm** QUE SE DEBEN HACER EN LA PUERTA

1

CZ INSTALACE BEZPEČNOSTNÍ ROZETY NA DVEŘE SE ZADLABACÍM ZÁMKEM
GB *SECURITY ESCUTCHEON INSTALLATION ON MORTISE DOOR LOCKS*
D MONTAGE DER SICHERHEITSROSETTE AUF EINSTECKSCHLÖSSER
F *MONTAGE DE LA ROSACE DE SURETE POUR LES SERRURES A LARDER*
E MONTAJE ESCUDO DE SEGURIDAD PARA CERRADURAS DE EMBUTIR

CZ JE KOMPATIBILNÍ SE VŠEMI ZADLABACÍMI ZÁMKY ŘADY 7430 A ZÁMKY BEZ DIN OTVORŮ
GB *MAY BE USED WITH ALL MORTISE LOCKS SERIES 7430 EVEN WITHOUT DIN HOLES*
D FÜR ALLE EINSTECKSCHLÖSSER SERIE 7430 AUCH OHNE DIN BORHUNGEN
F *COMPATIBLE AVEC TOUTES LES SERRURES A LARDER SERIE 7430 MEME SANS TROUS DIN*
E SE PUEDE APLICAR A TODAS LAS CERRADURAS DE EMBUTIR SERIE 7430 TAMBIEN SIN PERFORACIONES DIN

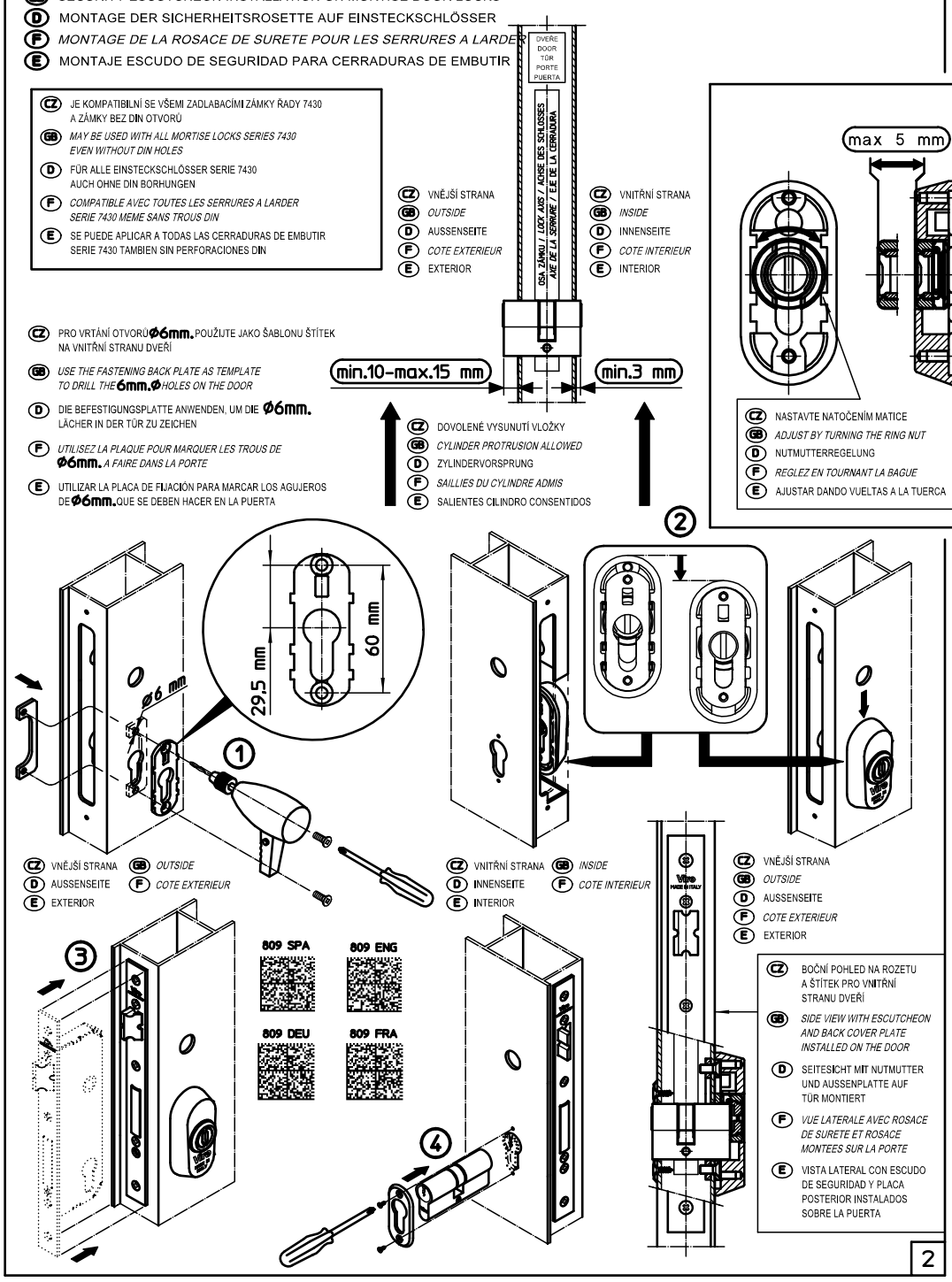


CZ PRO VRTÁNÍ OTVORŮ **ø6mm.** POUŽIJTE JAKO ŠABLONU ŠTÍTEK NA VNITŘNÍ STRANU DVEŘÍ
GB *USE THE FASTENING BACK PLATE AS TEMPLATE TO DRILL THE* **6mm.ø** *HOLES ON THE DOOR*
D DIE BEFESTIGUNGSPLATTE ANWENDEN, UM DIE **ø6mm.** LÄCHER IN DER TÜR ZU ZEICHEN
F *UTILISEZ LA PLAQUE POUR MARQUER LES TROUS DE* **ø6mm.** *A FAIRE DANS LA PORTE*
E UTILIZAR LA PLACA DE FIJACIÓN PARA MARCAR LOS AGUJEROS DE **ø6mm.** QUE SE DEBEN HACER EN LA PUERTA

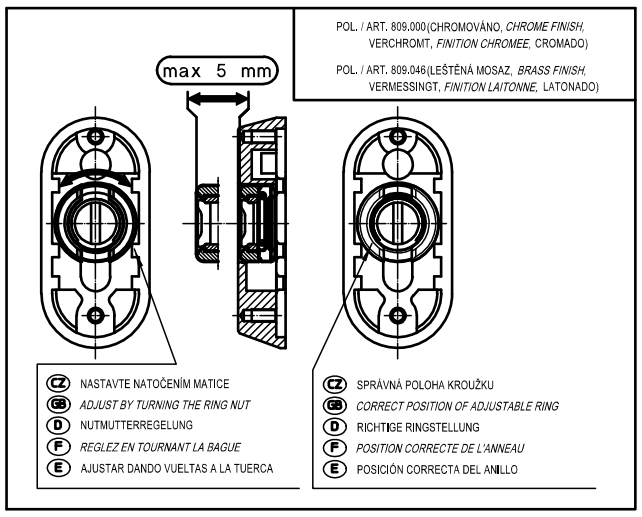





2

CZ INSTALACE BEZPEČNOSTNÍ ROZETY NA UNIVERZÁLNÍ ZÁVORU „SPRANGA" POLOŽKA 4008
GB *SECURITY ESCUTCHEON INSTALLATION ON ADJUSTABLE LOCKING BAR "SPRANGA" ITEM 4008*
D MONTAGE DER SICHERHEITSROSETTE AUF "SPRANGA" VERKÜRZBAR UNIVERSALE PANZERRIEGEL Art. 4008
F *MONTAGE DE LA ROSACE DE SURETE POUR "SPRANGA" BARRE UNIVERSELLE REDUCTIBLE Art.4008*
E MONTAJE ESCUDO DE SEGURIDAD PARA "SPRANGA" UNIVERSAL REDUCIBLE Art. 4008

CZ JE KOMPATIBILNÍ SE VŠEMI UNIVERZÁLNÍMI ZÁVORAMI „SPRANGA" ŘADY 4008
GB *MAY BE USED WITH ALL UNIVERSAL LOCKING BAR "SPRANGA" SERIES 4008*
D FÜR ALLE AUF "SPRANGA" VERKÜRZBAR UNIVERSALE PANZERRIEGEL SERIE 4008
F *COMPATIBLE AVEC TOUTES LES "BARRES" SPRANGHE UNIVERSELLES SERIE 4008*
E SE PUEDE APLICAR A TODAS LAS "SPRANGA" UNIVERSALES SERIE 4008

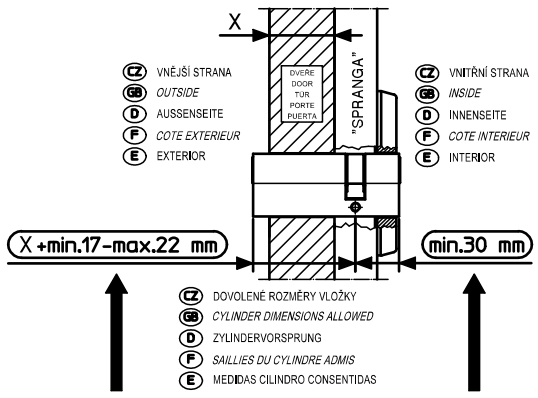


CZ PRO VRTÁNÍ OTVORŮ **7mmø** POUŽIJTE JAKO ŠABLONU ZÁVORU „SPRANGA"
GB *USE THE "SPRANGA" AS TEMPLATE TO DRILL THE* **7mmø** *HOLES ON THE DOOR*
D DIE "SPRANGA" ANWENDEN , UM DIE **7mmø** LÄCHER IN DER TÜR ZU ZEICHEN
F *UTILISEZ LA BARRE POUR MARQUER LES TROUS DE* **7mmø** *A FAIRE DANS LA PORTE*
E UTILIZAR LA "SPRANGA" PARA MARCAR LOS AGUJEROSDE **7mmø** QUE SE DEBEN HACER EN LA PUERTA

BOČNÍ POHLED NA ZÁVORU „SPRANGA", BEZPEČNOSTNÍ ROZETU A ŠTÍTEK PRO VNITŘNÍ STRANU DVEŘÍ
*SIDE VIEW WITH "SPRANGA", ESCUTCHEON AND BACK COVER PLATE INSTALLED ON THE DOOR*
SEITESICHT MIT "SPRANGA", NUTMUTTER UND AUSSENPLATTE AUF TÜR MONTIERT
*VUE LATERALE AVEC BARRE, ROSACE DE SURETE ET ROSACE MONTEES SUR LA PORTE*
VISTA LATERAL CON "SPRANGA", ESCUDO DE SEGURIDAD Y PLACA POSTERIOR INSTALADOS SOBRE LA PUERTA

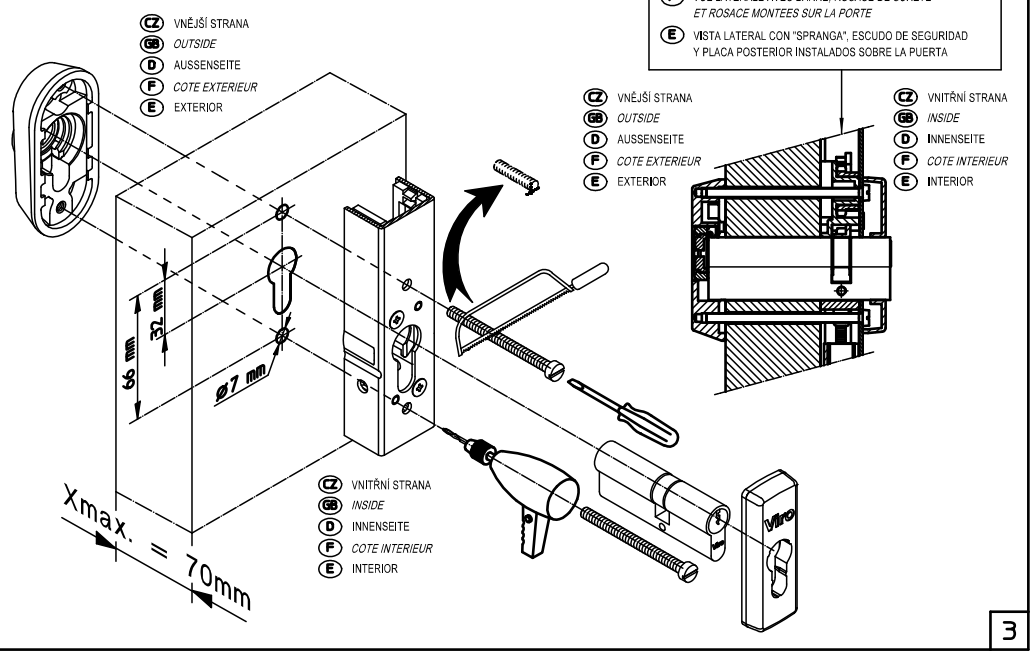


3